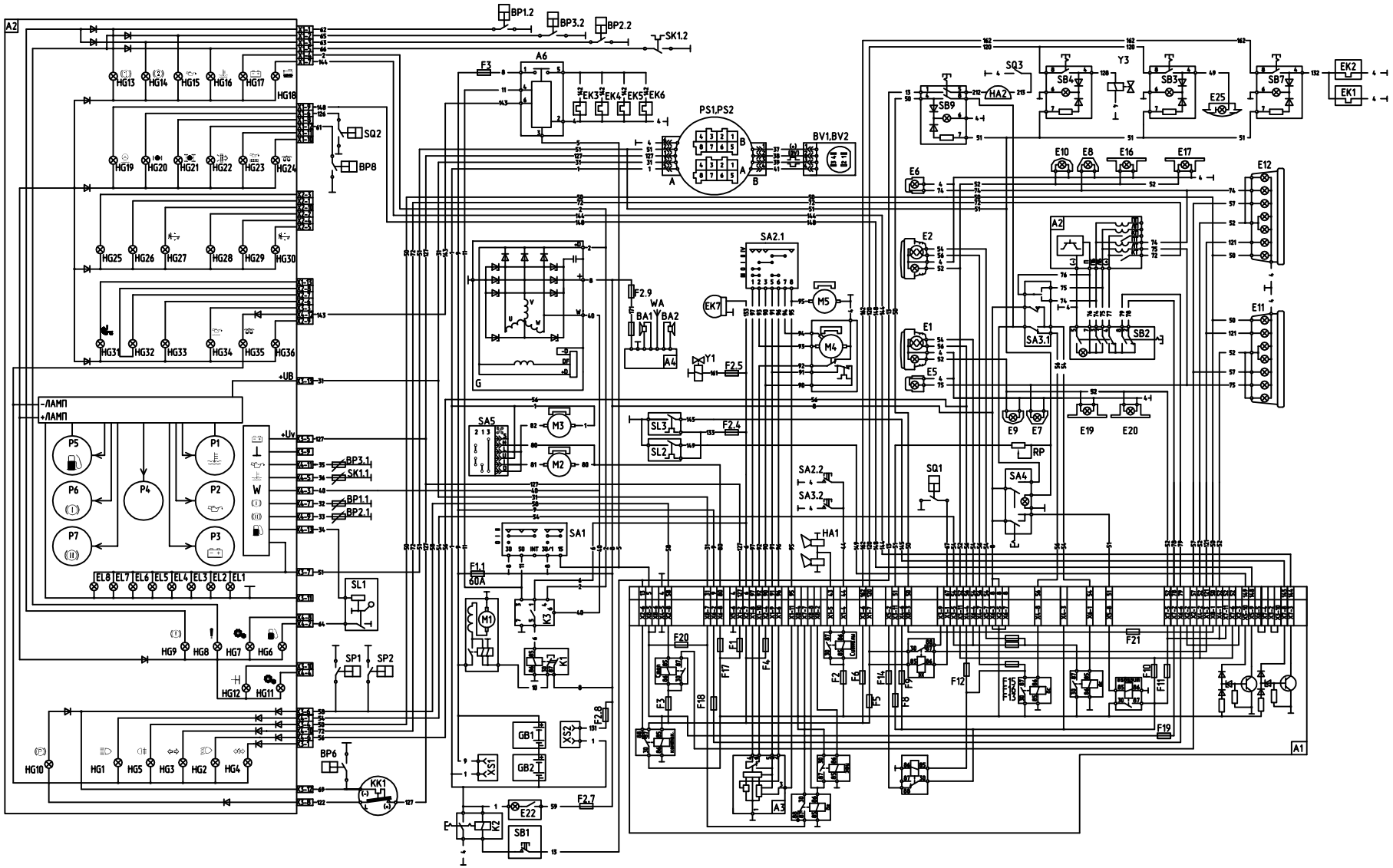

437030-3700001 ЭЗ

Разраб.	Шайтарова			Электрооборудование	Лит.	Масса	Масштаб
Пров.	Кайбанов			Схема электрическая принципиальная			
Н.контр.	Сайчик				Лист 1	Листов 2	
Утв.	Сокольников				МАЗ УГК		